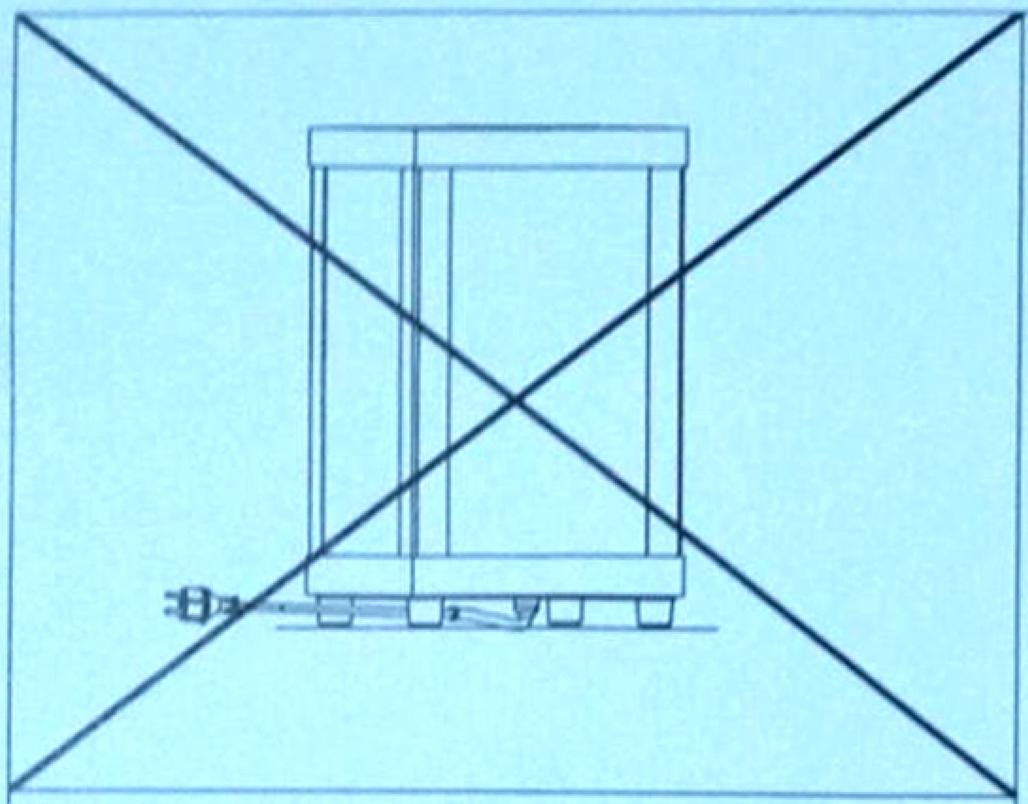

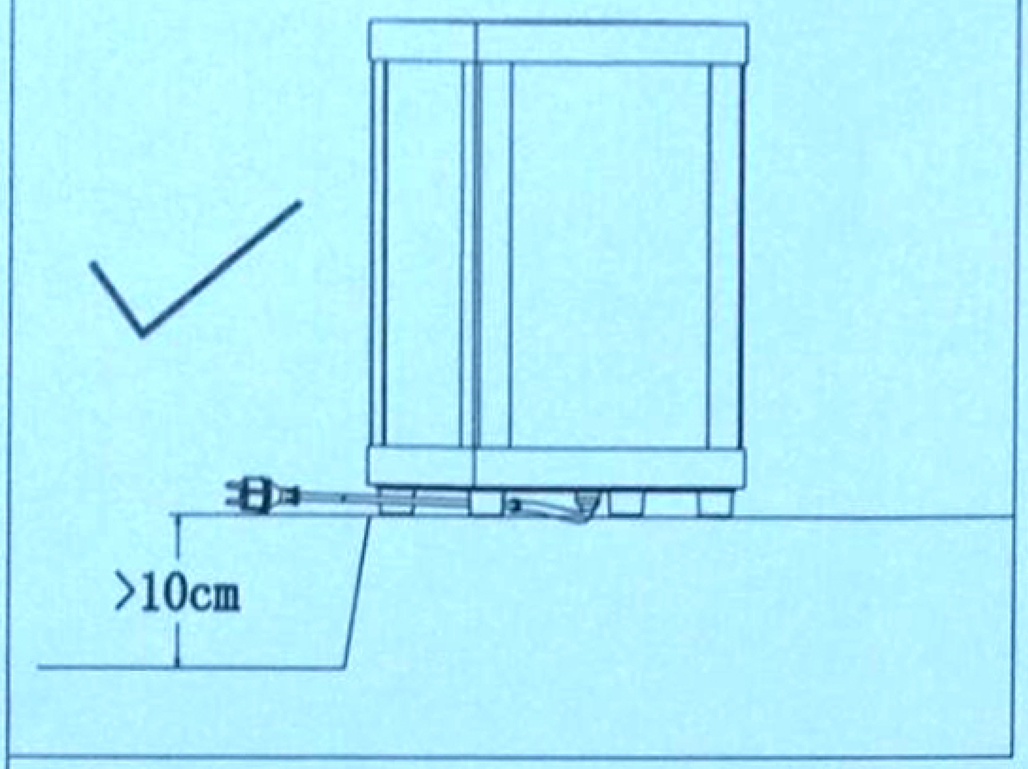

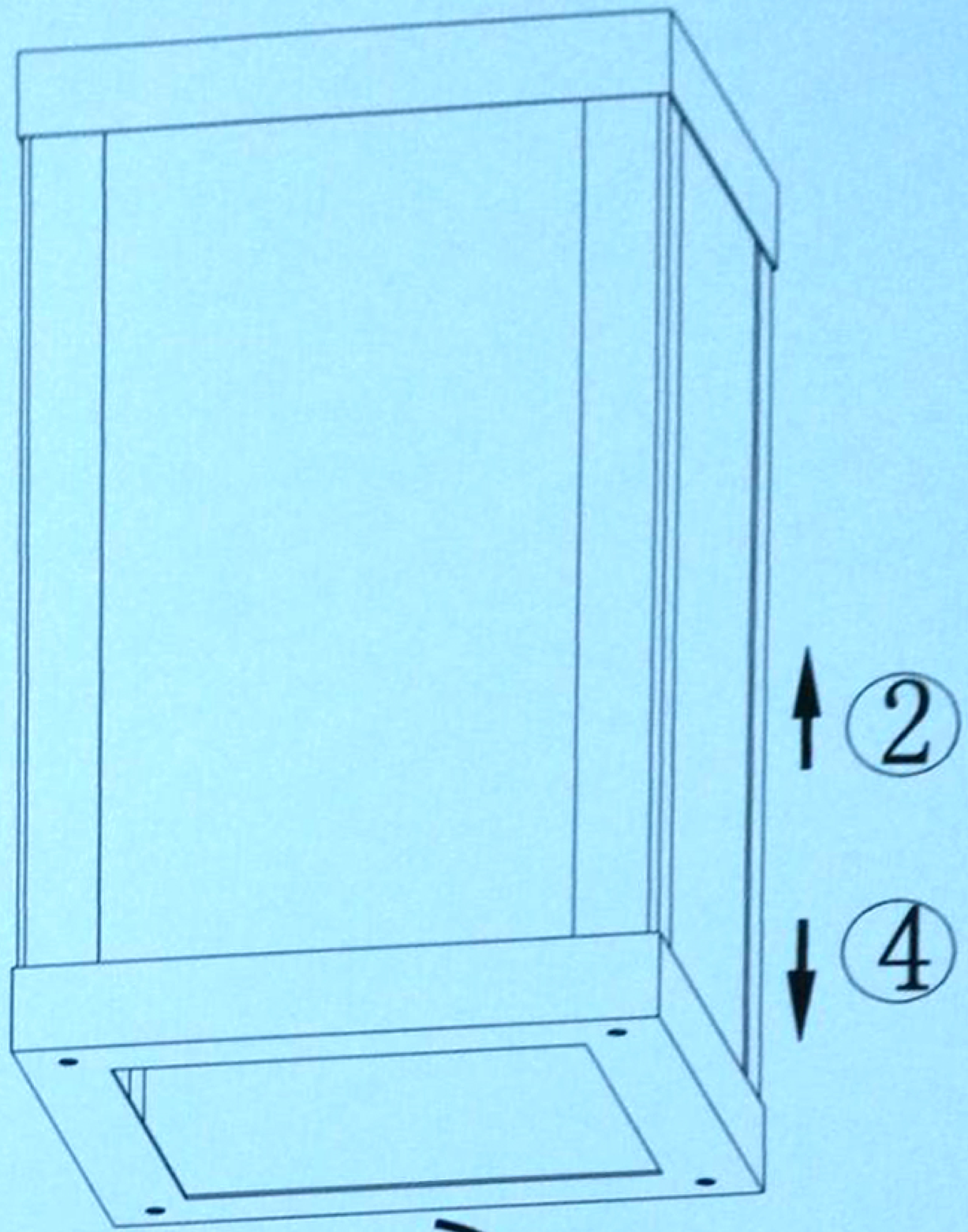

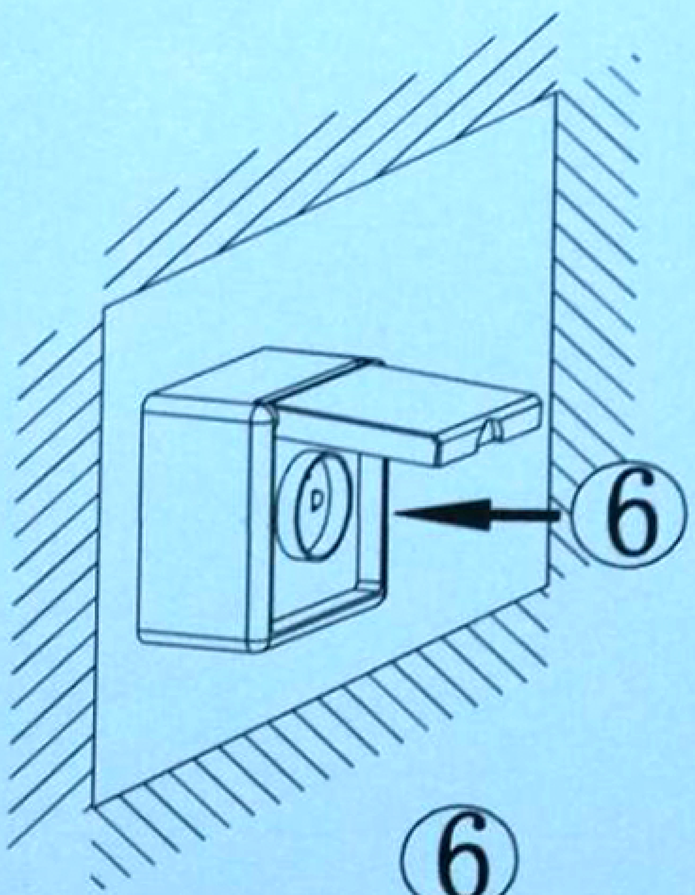

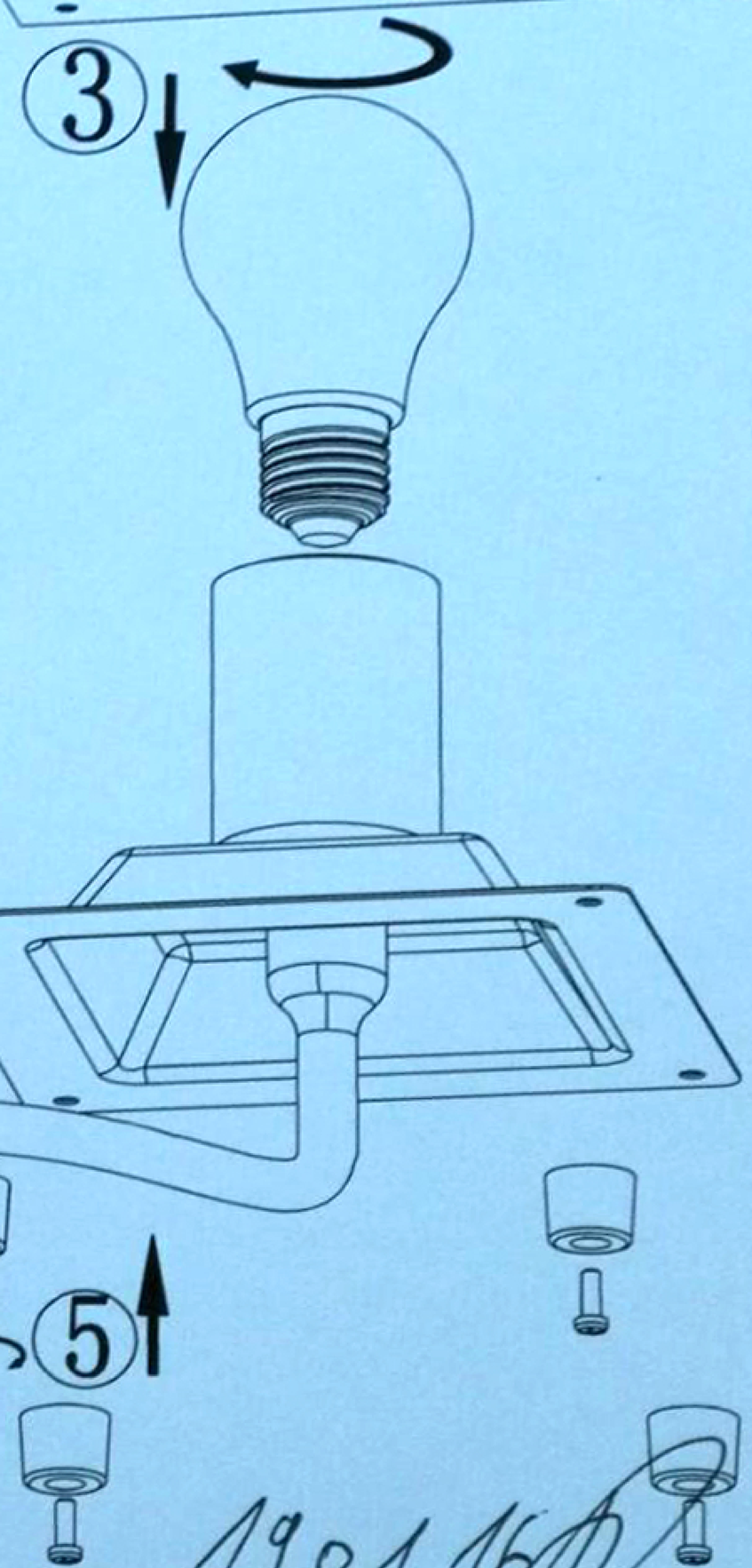

94787/94789

19.01.16